Level 1

In case of fire, use routes illustrated by red arrows to exit building！
火警时，按照红色箭头所示的路线走出大楼！

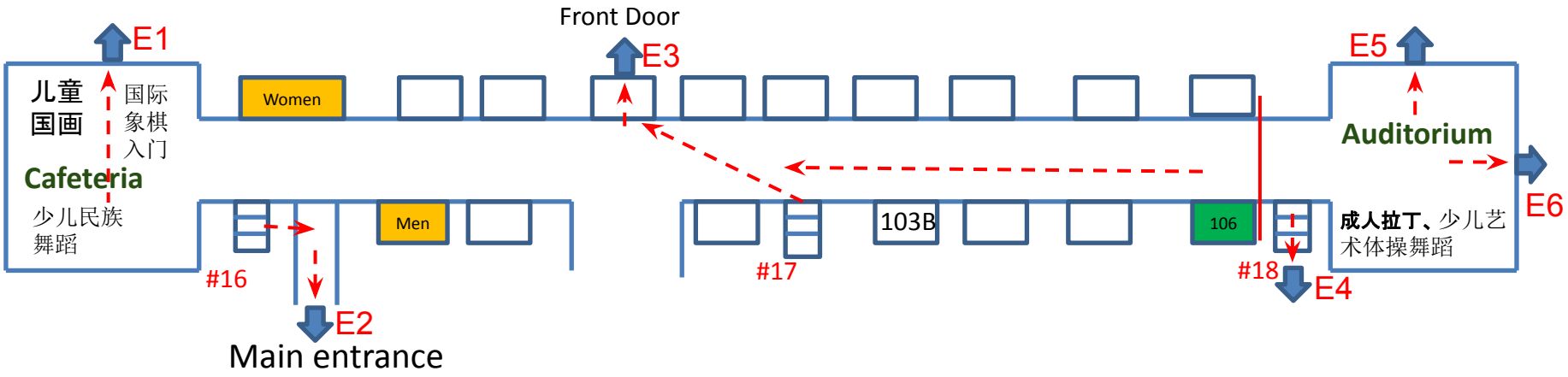

stairs 楼梯

bathroom 厕所

PCS office 中文学校办公室

1. 教室干净，地面没有食品、垃圾
2. 黑/白板没有涂写
3. 桌椅整齐归原
4. 关窗
5 没有损坏物品
6 拿走黄带子

In case of fire, use routes illustrated by red arrows to exit building！
火警时，按照红色箭头所示的路线走出大楼！

今后不得再使用212，214，273与373教室

Level 2

In case of fire, use routes illustrated by red arrows to exit building！
火警时，按照红色箭头所示的路线走出大楼！

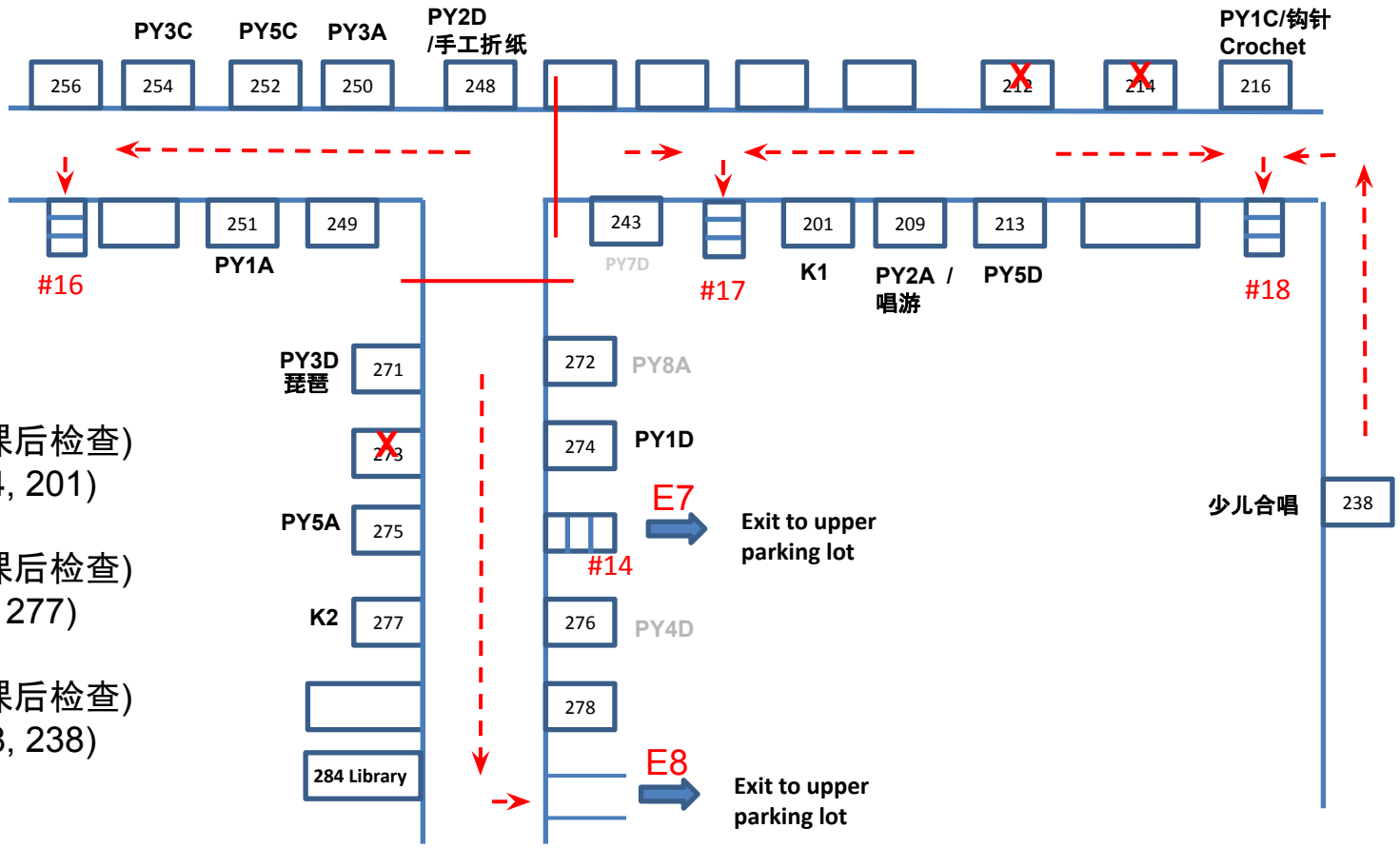

教室互 检:

第 1 组 (下**第二节**课后检查)
(213, 250, 252, 254, 201)

第 2 组 (下**第二节**课后检查)
(271,251,274, 275, 277)

第 3 组 (下**第三节**课后检查)
(271, 209, 216, 248, 238)

教室自 检:
课前：教室拍照；在教室拉黄 线隔离区
课上：请不要使用高中的任何 设备（投影仪、白板、黑板）
课后：窗户关上，恢复原来位置，垃圾桶清空 ，拍照清理后的教室

今后不得再使用212，214，273与373教室

Level 3

In case of fire, use routes illustrated by red arrows to exit building！
火警时，按照红色箭头所示的路线走出大楼！

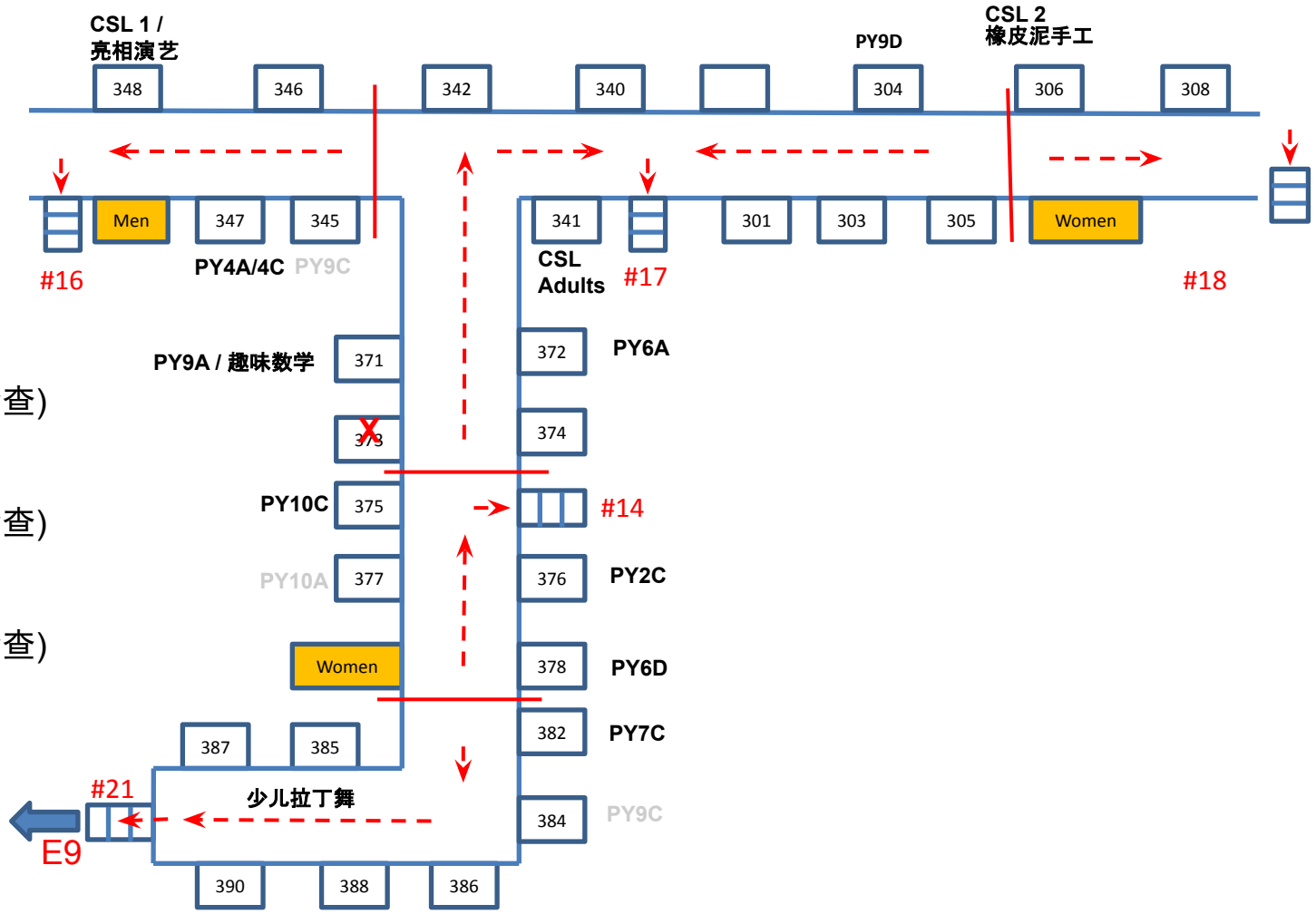

教室互 检:

第 4 组 (下**第二节**课后检查)
(304, 341, 347,372)

第 5 组 (下**第二节**课后检查)
(375, 376, 378, 382)

第 6 组 (下**第三节**课后检查)
(306, 348, 371)

教室自 检:
课前: 教室拍照；在教室拉黄 线隔离区
课上:请不要使用高中的任何 设备(投影仪、白板、黑板)
课后: 窗户关上，恢复原来位置，垃圾桶清空 ， 拍照清理后的教室

Gym (Basement)

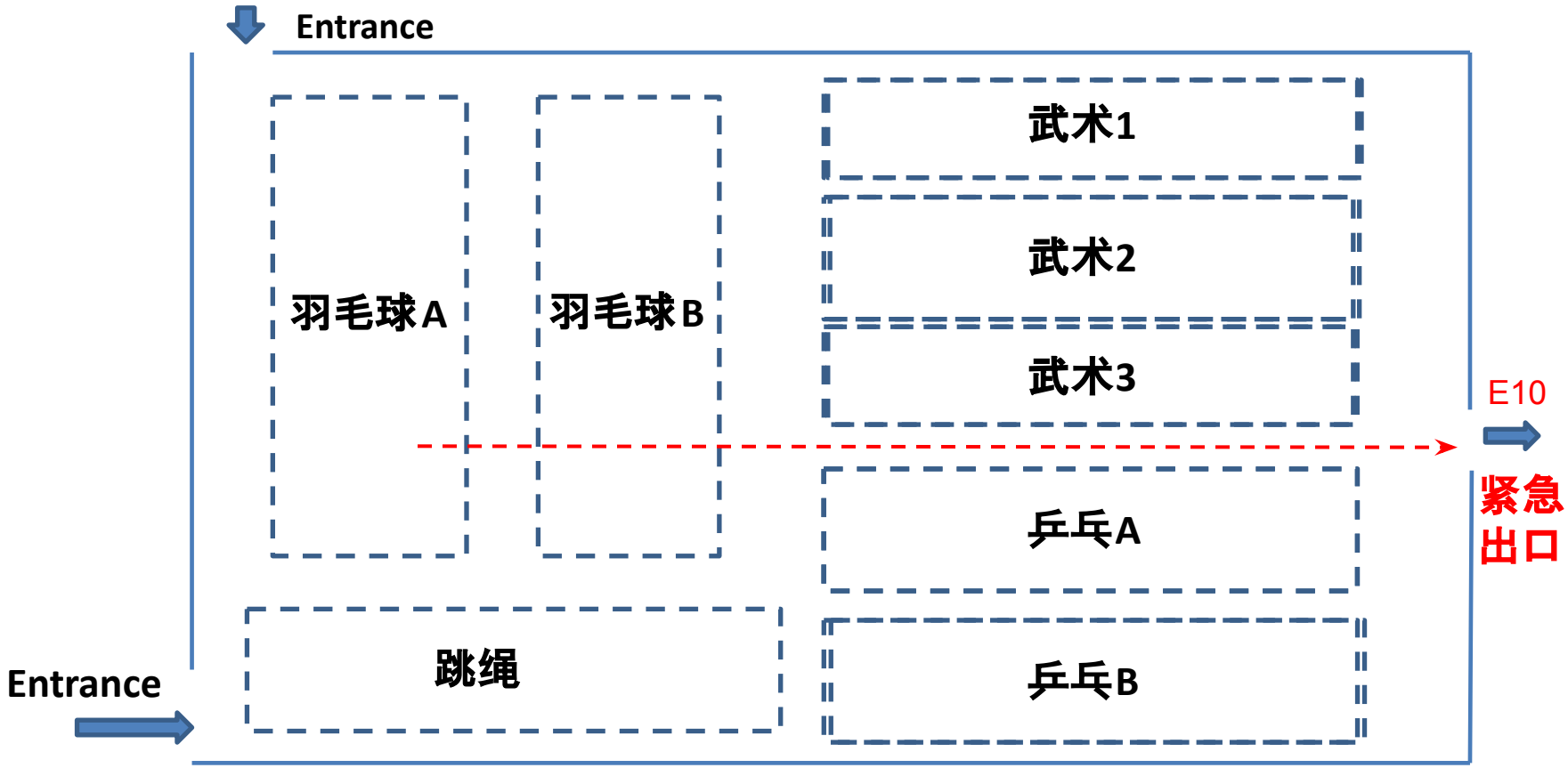

In case of fire, use routes illustrated by red arrows to exit building！
火警时，按照红色箭头所示的路线走出大楼！

Parking Lot

Nicholson St
Nicholson S
Parking lot
Pittock St
Shady Ave
Allderdice High School Pool
Parking lot
Tilbury Ave
Tilbury Ave
Parking lot
Taylor Allderdice High School
Allderdice High School Gym
Parking lot
Shady Ave
Forward Ave
Forward Ave
Forward Ave
Tilbury Ave